Drehstrommotor mit 2 Drehzahlen, getrennte Wicklung Y / Y, mit Thermokontakt
For three phase A.C. motor with 2 speeds, with two separate windings Y / Y, with thermocontacts TB

niedrige Drehzahl Y
low speed

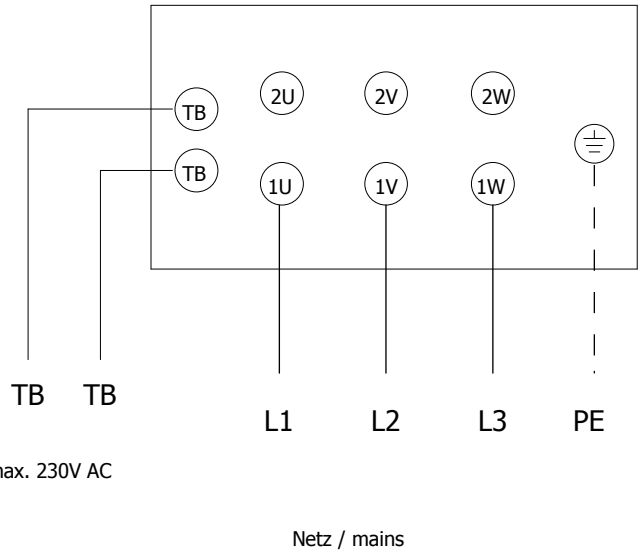

hohe Drehzahl Y
high speed

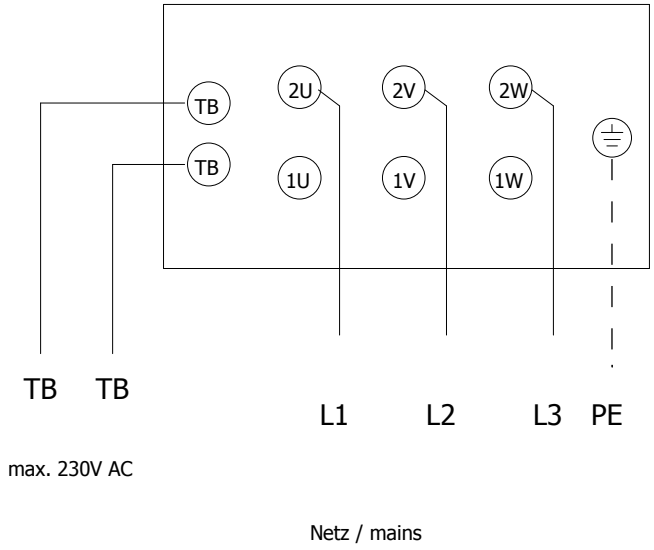

bauseitig /
by the building
contractor

Drehrichtungsänderung durch Vertauschen von 2 Netzphasen.
reversible rotation by interchanging phases

			Datum	03.08.2015
			Bearb	
Änderung	Datum	Name	Gepr Urspr	

2-touriger Drehstrommotor
getrennte Wicklung Y/Y
mit Thermokontakt

TROX® TECHNIK
The art of handling air
X-Fans

TROX TLT GMBH
Am Weinberg 68
36251 Bad Hersfeld

SB-Nr.2002

Blatt 2
Bl