Drehstrommotor mit 1 Drehzahl, 400V Dreieckschaltung (für Direcktanlauf oder Stern-Dreieck-Anlauf)
mit Kaltleiter

For three phase A.C. motor with 1 speed, 400V delta connection (for direct starting or star-delta-starting)
with temperature sensor PTC.

Direktanlauf
direct starting

Dreieck Schaltung
delta connection

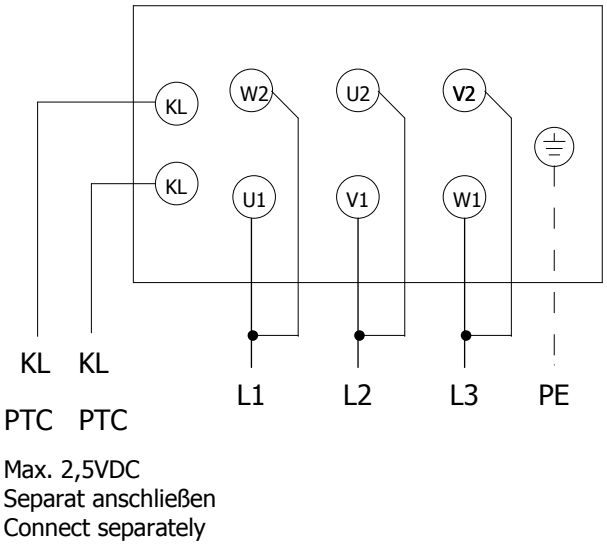

bauseitig /
by the building
contractor

Stern - Dreieck - Anlauf
star - delta - starting

Stern Schaltung (Anlaufschaltung)
star connection Y (starting connection)

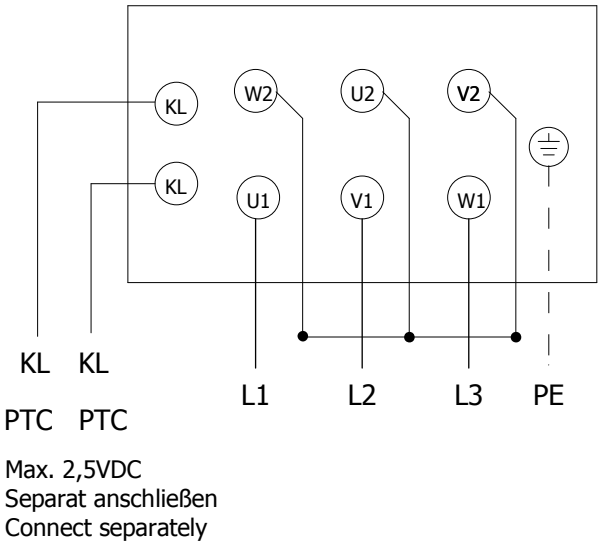

Dreieck Schaltung (Betriebsschaltung)
delta connection (running connection)

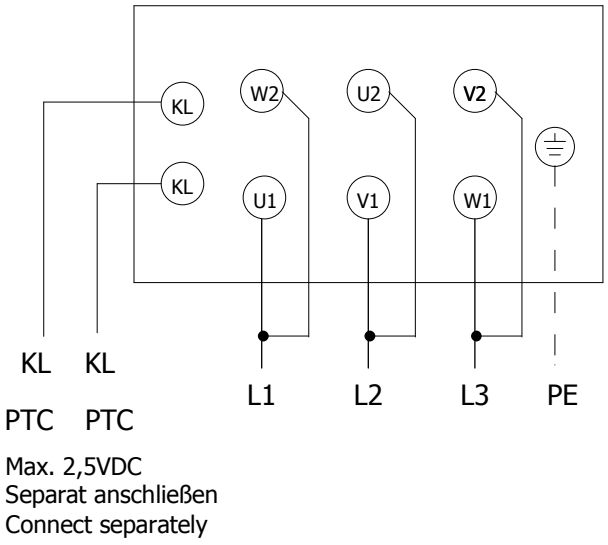

Drehrichtungsänderung durch vertauschen von 2 Netzphasen.
reversible rotation by interchanging phases

			Datum	05.03.2015
			Bearb	
Änderung	Datum	Name	Gepr	
			Urspr	

1-touriger Drehstrommotor
400V Dreieck (Stern-Dreieck-Anlauf) mit Kaltleiter

TROX® TECHNIK
The art of handling air
X Fans

TROX TLT GMBH
Am Weinberg 68
36251 Bad Hersfeld

SB-Nr.1006

Blatt 6
Bl