TROX® TECHNIK
The art of handling air

BVD

zur Auslegung

BVD

ZUR FÖRDERUNG VON RAUCHGASEN TEMPERATURKLASSE F400 / F600

Zur Förderung von Rauchgasen Temperaturklasse F400 & F600.
Vertikal ausblasend, mit direktem Antrieb durch Drehstrom IEC-

Normmotor
Gegen Volumenstrom gekapselt und durch ein Motorkühlluftsystem fremdbelüftet
Gehäuse aus korrosionsbeständigem Aluminium

- 8 Baugrößen
- über 100 Typen
- Volumenstrom max. 54.000 m^3/h
- Totaldruckerhöhung p_1 max. 1.900 Pa
- Pulverbeschichtung in allen RAL-Farbtönen möglich
- Korrosionsschutzkategorie bis C5
- SL1000 mit Deflektorhaube
- zum Gebäude isolierte Ausführung möglich

Allgemeine Informationen

Anwendung

Entrauchungs-Dachventilator für freien Ausblas
Frei ansaugend bzw. saugseitig angeschlossen. Doppelfunktion (Lüftung & Entrauchung möglich)

Varianten

- Entrauchungs-Dachventilator BVD F400 / F600
- Entrauchungs-Dachventilator inkl. Ausblasschalldämpfer BVD-SDI F400 / F600

Zubehör

- Ventilator-Diagnosesystem VD
- Volumenstrom-Messeinrichtung VME
- Stoßimpuls-Lagerüberwachung STI
- Stahl-Glattdachsockel
- Schalldämpfsockel
- Ausblasschalldämpfer SDI
- selbsttätige Verschlussklappe
- selbsttätige Verschlussklappe, wärmegedämmt
- isolierte/wärmegedämmte Grundplatte
- elastische Stutzen
- Gegenflansch
- Potentialausgleich
- Schutzgitter (saug- und druckseitig)
- Reparaturschalter, angebaut (Klemmenkasten entfällt)
- Kipprahmen für abklappbare Ausführung (bis NG 500, ohne SDI)
- Deflektorhaube für SL 1000
- silikonfreie Ausführung
- Frequenzumrichter
- Abluft- und Entrauchungssteuerung

Klassifizierung, Normen und Richtlinien

Temperatur-/Zeitklassifizierung gemäß EN12101 - Teil 3:

- F400: CE - Nr.: 0761-CPD-0007,
- F600: CE - Nr.: 0761-CPD-0006,
- Leistungserklärung (DoP)

Bauteile und Eigenschaften

- Inbetriebnahmebereiter Ventilator bestehend aus mechanischen und elektrischen Bauteilen
- Dokumentation der Daten auf Typenschild auf dem Gerät
- Luftrichtung auf dem Gerät angegeben

Besondere Merkmale

- Volumenströme bis 54.000 m³/h
- Frequenzumrichterbetrieb auch während der Entrauchung

Ausführung

- Gehäuse besteht aus Aluminium
- Stahlteile verzinkt oder pulverbeschichtet
- optional: Oberfläche pulverbeschichtet, Sonder-RAL-Töne
- Oberflächenschutz bis C5 möglich

Konstruktionsmerkmale

- Rundes Gehäuse
- Flansch nach DIN 24154-3
- Vertikal frei ausblasend

Materialien und Oberflächen

- Gehäuse besteht aus Aluminium
- Stahlteile verzinkt oder pulverbeschichtet
- optional: Oberfläche pulverbeschichtet, Sonder-RAL-Töne
- Oberflächenschutz bis C5 möglich

Technische Daten

- Nenngröße 315 bis 700
- Motorbaugrößen 90 bis 200
- Volumenströme bis 54.000 m³/h
- Druckdifferenz bis zu 1.900 Pa
- Lüftung und Entrauchung
- Zertifiziert nach EN 12101-3 auch mit FU
- F400: 400 °C, 120 Minuten
- F600: 600 °C, 60 Minuten

TECHNISCHE INFORMATION

Funktion, Ausschreibungstext

Der Ventilator dient ausschließlich der Förderung von Luft und Transport von Brandgasen gemäß Temperatur-/Zeitklasse des Ventilators.

Nicht für ATEX-Anwendungen geeignet.

BVD Leistungsbereich

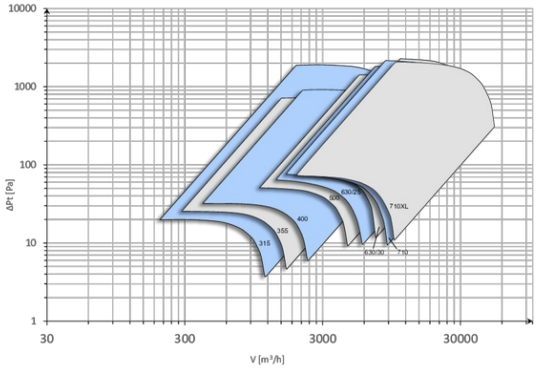

Ausschreibungstext

Für die Förderung von Rauchgasen der Temperaturklasse F600.
Mit DoP / BVD - F600 / 002, gemäß EN 12101-T3.

Vertikal ausblasend, mit direktem Antrieb durch Drehstrom IEC-Normmotor, Bauform V1, ISO-Klasse H, gegen den Volumenstrom gekapselt, durch ein Motor-Kühlluft-System fremdbelüftet. Elektrisch verdrahtet mit einem außenliegendem Klemmenkasten.
Grundplatte aus sendzimir-verzinktem Stahlblech mit tiefgezogener Einströmdüse, Befestigungsstehbolzen zum direkten Anflanschen von Zusatzbauteilen. Gehäuse aus korrosionsbeständigem Aluminium, Radial-Laufrad, einseitig saugend, aus Stahlblech, dynamisch gewuchtet nach DIN ISO 1940, Gütestufe G 6,3, Oberflächenschutz durch Pulverbeschichtung auf Polyesterharz-Basis.

Ökobilanz
Für die Produktserie liegt eine Ökobilanz in Form einer durch einen Programmhalter geprüft und veröffentlichten Umweltproduktdeklaration (EPD) vor.

Abmessungen und Gewichte

Abmessungen [mm]

NG	ØD	□A	H	h	□A1	a	b	Ød	M*
315	638	560	695[1)]	40	460	110	110	14	6
355	808	710	772	40	600	143	143	14	8
400	808	710	848	40	600	143	143	14	8
500	993	1000	923	40	880	197	197	18	8
630	1272	1000	1337	40	880	197	197	18	10
630XL	1500	1000	1337	40	880	197	197	18	10
710	1272	1160	1337	40	1040	265	195	18	10
710XL	1500	1160	1337	40	1040	265	195	18	10

* Anschlußflansche nach DIN 24154, Reihe 3. Ein Ansaugschutzgitter kann direkt an der Grundplatte bzw. an den Flanschen montiert werden.

1) BVD 315/30-2=744

BVD 315-630

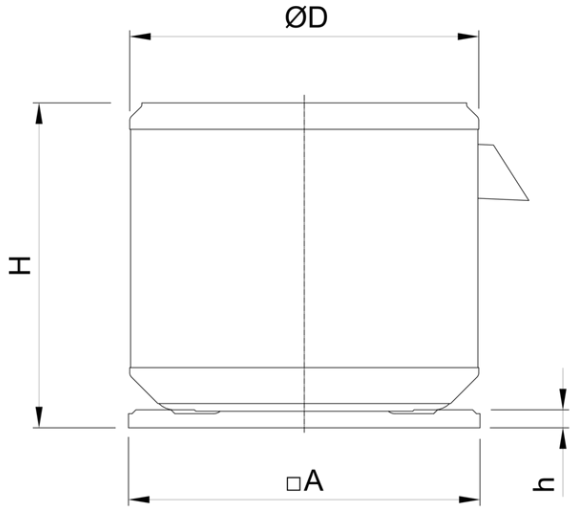

BVD 710 und 710 XL

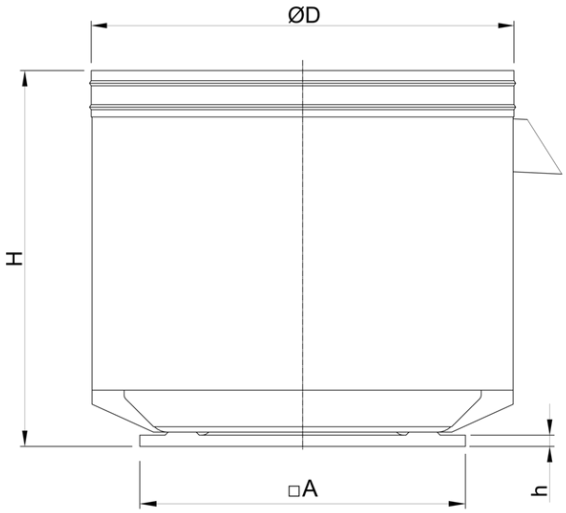

BVD Grundplatte

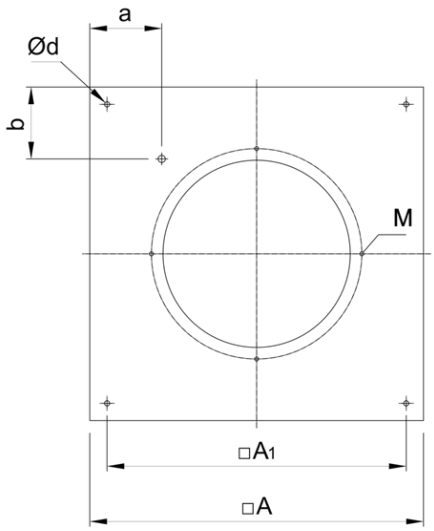

DETAILLIERTE AUSLEGUNG

HIER KOMMEN SIE DIREKT ZUR AUSLEGUNG DES BVD IM TROX X-FANS PRODUKTKONFIGURATOR.

Dort können Sie:

- Für Ihren Volumenstrom, Druck und Einbauanordnung mit den gewünschten Zubehör den optimalen Ventilator auslegen
- Bedarfsgerecht selektieren nach Leistungsbedarf, Schall, Baugröße Preis und Lieferzeit
- Varianten und Zubehör werden auf Plausibilität geprüft.
- Alle erforderlichen Dokumente (technische Spezifikation, Ausschreibungstext, Zertifikate, Zeichnungen usw.) für den konkret ausgelegten Ventilator runterladen bzw. per Mail verschicken