Reparaturschalter / Isolator
Für Drehstrommotor mit 2 Drehzahlen nach Dahlanderschaltung Y / YY mit Thermokontakt
For three phase A.C. motor with 2 speeds, Dahlander Y / YY Connection, with thermocontacts TB

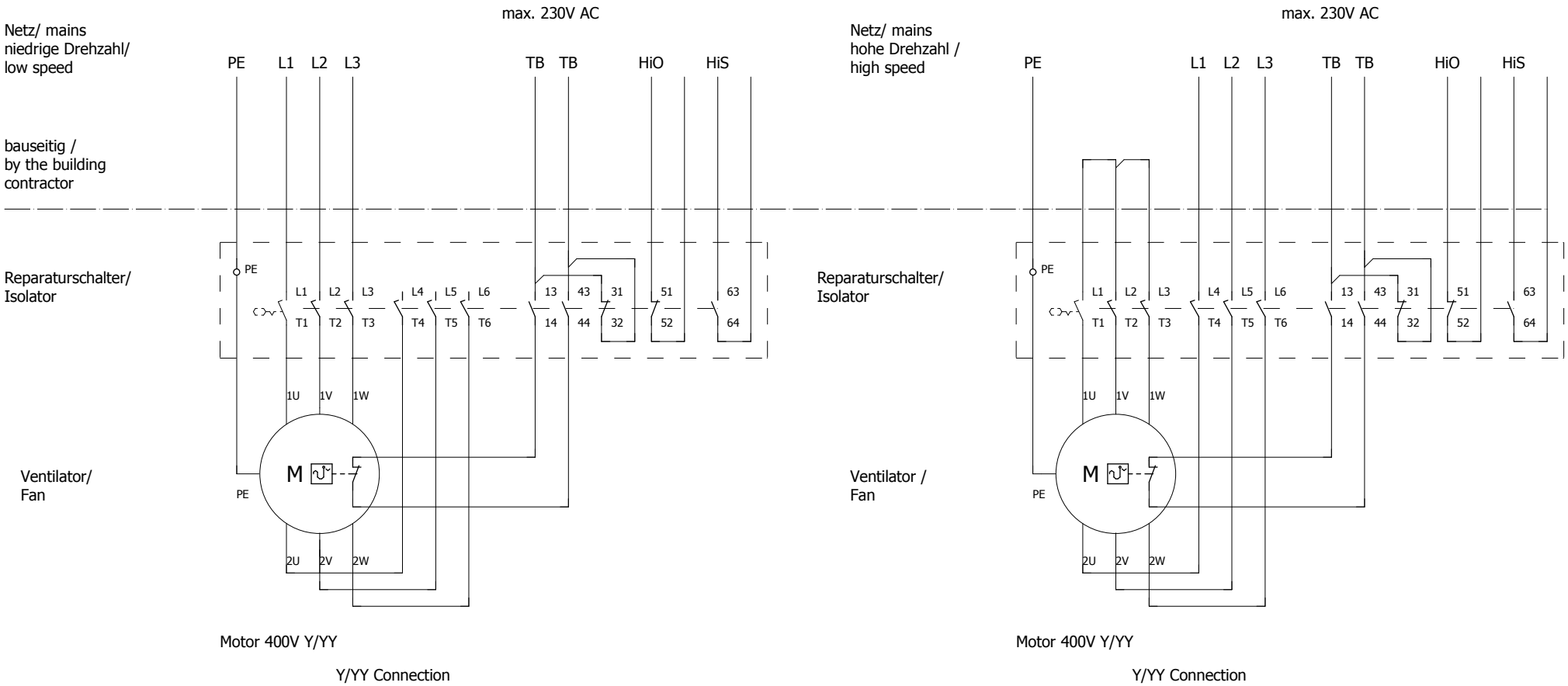

Drehrichtungsänderung durch vertauschen von 2 Netzphasen
Reversible rotation by interchanging phases

			Datum	04.08.2015
			Bearb	
Änderung	Datum	Name	Gepr	
			Urspr	

2-touriger Drehstrommotor
nach Dalanderschaltung Y/YY
mit Thermokontakt

TROX® TECHNIK
The art of handling air
X-Fans

TROX TLT GMBH
Am Weinberg 68
36251 Bad Hersfeld

SB-Nr.2205

Blatt 5
Bl