Reparaturschalter / Isolator
Drehstrommotor mit 3 Drehzahlen, niedrige und mittlere Drehzahl nach Dahlanderschaltung Y/YY, hohe Drehzahl getrennte Wicklung im Y, mit Kaltleiter
For three phase A.C. motor with 3 speeds and two separate windings, the low and middle speed
having a Dahlander connection Y,YY high speed with separate windings Y connection, with temperature sensor PTC.

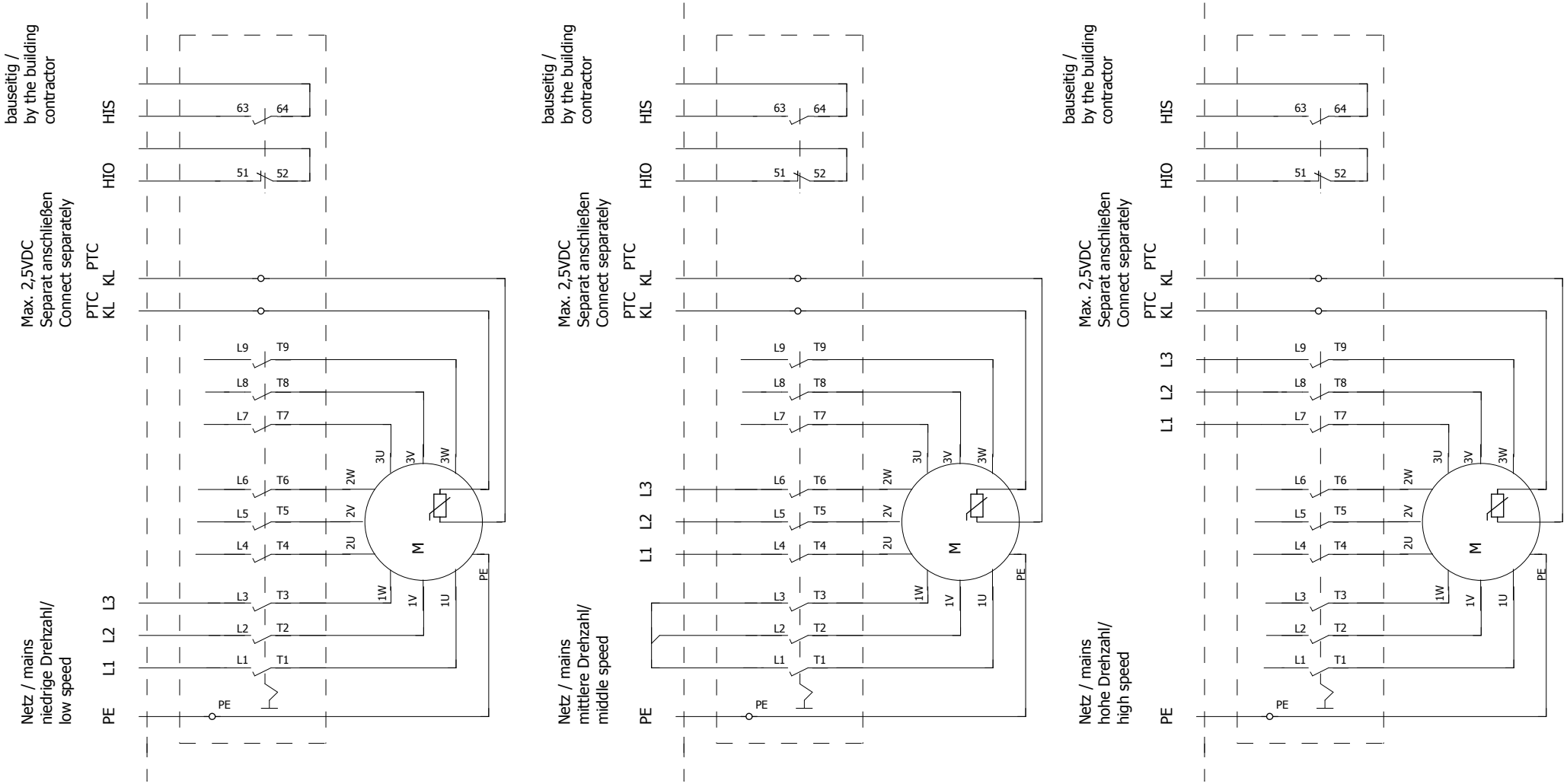

Drehrichtungsänderung durch vertauschen von 2 Netzphasen / Reversible rotation by interchanging phases

			Datum	04.08.2015
			Bearb	
			Gepr	
Änderung	Datum	Name	Urspr	

3-touriger Drehstrommotor
400V nach Dahlanderschaltung
hohe Drehz. getrenn. Wicklung
mit Kaltleiter

TROX® TECHNIK
The art of handling air
X-Fans

TROX TLT GMBH
Am Weinberg 68
36251 Bad Hersfeld

SB-Nr. SB3206

Blatt 6
Bl