Drehstrommotor mit 2 Drehzahlen, nach Dahlanderschaltung Y / YY, mit Thermokontakt
For three phase A.C. motor with 2 speeds, Dahlander connection Y / YY, with thermocontacts TB

niedrige Drehzahl Y
low speed

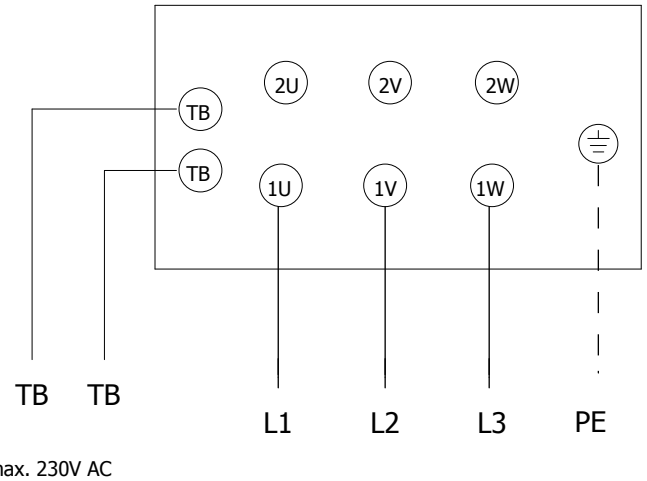

hohe Drehzahl YY
high speed

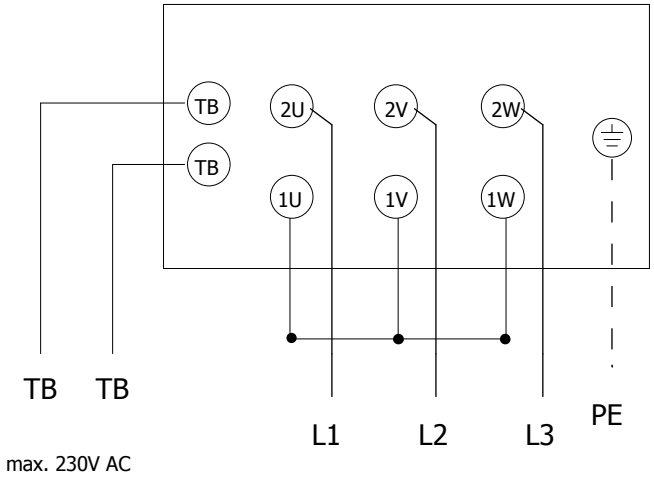

bauseitig /
by the building
contractor

Drehrichtungsänderung durch Vertauschen von 2 Netzphasen.
reversible rotation by interchanging phases

			Datum	03.08.2015
			Bearb	
Änderung	Datum	Name	Gepr Urspr	

2-touriger Drehstrommotor
nach Dahlanderschaltung Y/YY
mit Thermokontakt

TROX® TECHNIK
The art of handling air
X Fans

TROX TLT GMBH
Am Weinberg 68
36251 Bad Hersfeld

SB-Nr.2005

Blatt 5
Bl